albin pump
since 1928

AMIANGRAF

ALBIN ALH

BOMBA PERISTÀLTICA

ALBIN PUMP - BOMBA PERISTÀLTICA

La bomba ALBIN ALH es una nueva bomba peristáltica para los usuarios.

Hemos combinado los mejores materiales de construcción con soluciones de diseño del todo fiables con el fin de dar una solución global para todo tipo de aplicaciones y reducir el servicio.

La acción de bombeo se obtiene gracias a la compresión realizada por dos patines, fijados simétricamente, rotando sobre un tubo elastómero reforzado. La rotación fuerza al líquido a desplazarse por delante de cada patín dentro del tubo elástico. Cuando uno de los patines deja de comprimir el tubo reforzado, éste retoma inmediatamente a su forma original, asegurando así la aspiración y el auto cebado. El lubricante, que llena parcialmente el cuerpo de la bomba, asegura un bajo coeficiente de rozamiento de los patines sobre el tubo. Las únicas piezas en contacto con los líquidos bombeados son las paredes internas del tubo y los manguitos de conexión. Ello permite el bombeo de líquidos agresivos o peligrosos.

AMIANGRAF

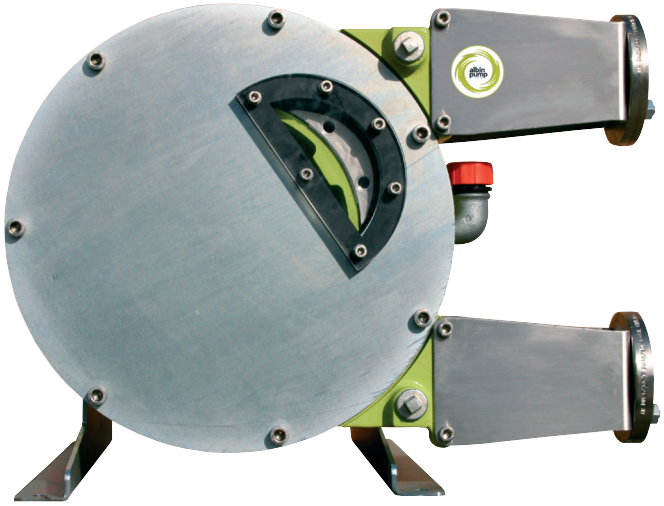

VENTAJAS

- La bomba ALH es auto cebante hasta una altura manométrica de aspiración de 9 m.c.a.
- Ésta bomba puede funcionar Indefinidamente en seco sin deterioro, así como girar en cual quier sentido de la marcha.
- Su construcción en acero y fundición dúctil permite resistir contrapresiones de 15 Bar.
- Su construcción robusta y su diseño reducen al máximo el mantenimiento y las reparaciones.

SECTOR DE ACTIVIDAD

- Tratamiento de agua
- Papel y cartón
- Obras públicas y construcción, canteras
- Industria cerámica
- Agroalimentario
- Química

EJEMPLOS DE APLICACIONES:

• Dosificación de lechada de cal • Alimentación de filtro-prensa • Lodos bacteriológicos terminados • Aguas usadas de papel couché y aguas negras • Dióxidos - Pegamentos de titanio (TiO2) y resinas • Esmalte líquido - Lodos de decantación • Barbotinas • Lechada de cemento • Enlucidos • Emulsiones y pegamentos • Dosificación de lodos • Lodos de vino y mostos de uva. - procesamiento • Zumos de fruta • Desechos, aguas, grasas • Residuos, vísceras y sangre de matadero • Efluentes cargados • Ceras líquidas • Sulfatos y óxidos • Productos efluentes nucleares y de revestimiento (fundición) • Bentonita

EL NUEVO PENSADOR CON EXPERIENCIA

La bomba ALBIN ALH es muy fácil de usar y mantener, y por lo tanto, se ajusta a lo que en Albin Pump vemos como dos de las cuestiones claves para el cliente:

La necesidad de reducir gastos.

Se reducen gastos usando nuestra bomba; una bomba exenta válvulas, sellos de eje, pistones y estatores. También evitando girar elementos mecánicos en el fluido, donde el riesgo de roturas, bloqueos y corrosión queda reducido al máximo. Aquí es dónde se reduce el coste de mantenimiento.

La necesidad de reducir tiempos de parada.

ALH, la bomba peristáltica de Albin Pump, es idónea en este aspecto. – Su manguera puede trabajar en seco de forma continua .y en caso de tener de ser substituida se realiza de forma rápida y sencilla. Aquí es dónde se reduce el tiempo de indisponibilidad de la bomba.

La serie ALH es una bomba con sólo una pieza de desgaste y sólo una pieza en contacto con el fluido, el tubo o manguera.

La serie ALH esta diseñada para realizar cambios de manguera rápidamente.

La bomba de ALH proporciona de forma fiable y segura el bombeo de mezclas abrasivas, ácidos corrosivos, gaseosos, fluidos sensibles y viscosos o fluidos con una gravedad específica alta.

La bomba es totalmente reversible y los posibles bloqueos en la línea de succión pueden ser quitados. No hay ninguna contaminación posible del fluido bombeado, ya que el fluido sólo está en contacto con la manguera. Ningún otro tipo de la bomba de desplazamiento positivo tiene esta posibilidad única.

PRINCIPALES CARACTERÍSTICAS:

- Autoaspirantes hasta 9 m.c.a.
- Posibilidad de girar en seco indefinidamente
- Ausencia de cierres mecánicos o empaquetaduras
- Sentido de giro reversible
- Resistencia a la abrasión
- Excelentes en dosificación ± 1 %
- Economía y facilidad de mantenimiento
- Resistencia a la corrosión
- Silenciosas
- Facilidad de limpieza

OPCIONES:

- Bombas dúplex.
- Distintas configuraciones de montaje.
- Detector de ruptura de manguera.
- Contador de revoluciones.

AMIANGRAF

EL NUEVO PENSADOR CON EXPERIENCIA

La bomba peristáltica es desde muchos puntos de vista el futuro de bombeo. La bomba serie ALH es una bomba increíblemente simple con una amplia variedad, hasta 70 m3/h y 15 bar, que pueden manejar la mayoría de fluidos en infinidad de aplicaciones.

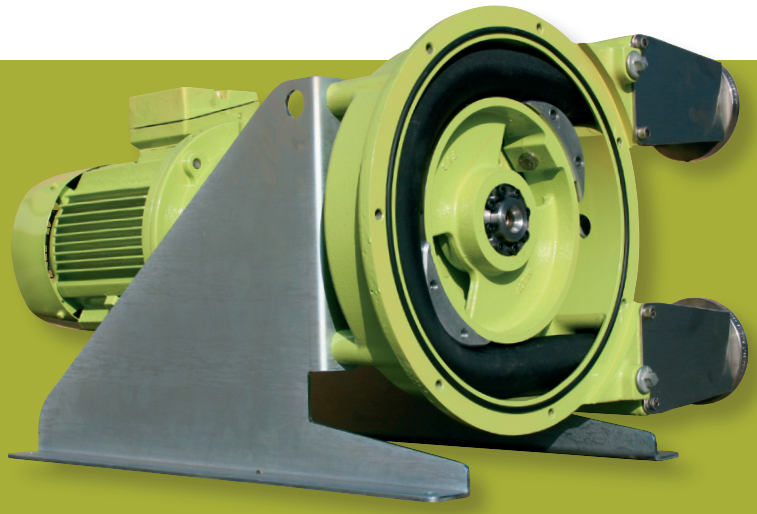

ALH 10 - 20

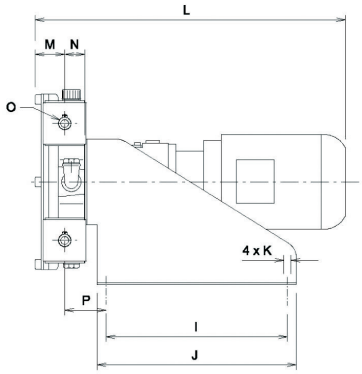

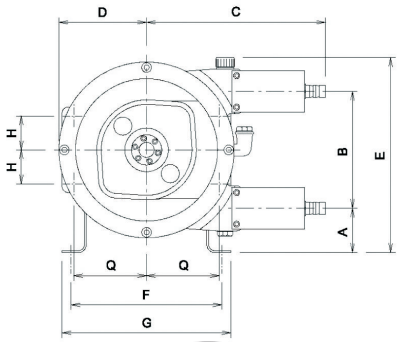

ALH 25 - 40

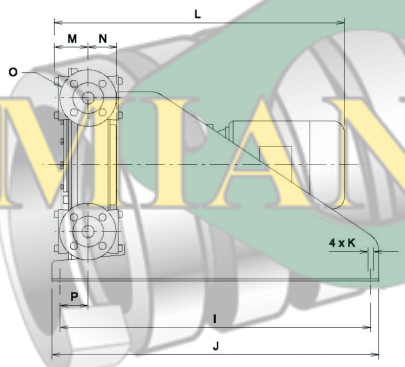

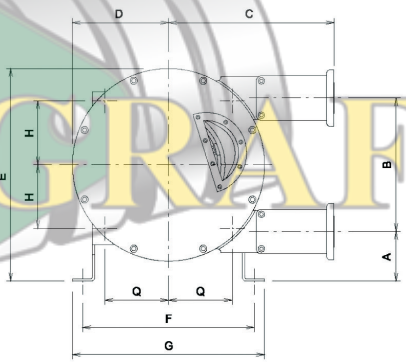

AMIANGRAF

ALH 50 - 125

ALHX 40 & 80

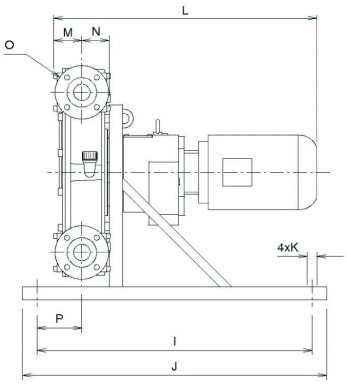

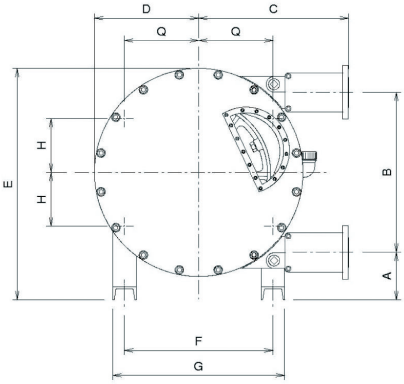

Dimensiones (milímetros)

* hose bard connections

TIPO	A	B	C	D	E	F	G	H	I	J	K	L	M	N	O	P	Q
ALH 10	103,5	115	226	95	256	220	240	33,5	260	280	4xø9	-	46,5	26	ø16 *	56	81,25
ALH 15	73	193	296	145	322	250	280	51,75	300	330	4xø13	-	49	33,5	ø20 *	68,8	124,75
ALH 20	73	193	296	145	322	250	280	51,75	300	330	4xø13	-	49	33,5	ø25 *	68,8	124,75
ALH 25	95	262	355,5	190	416	311	351	110	560	600	4xø13	-	65	79	DN25 PN16	61	110
ALH 32	122,5	330	435,5	238	525,5	426	476	157,75	770	810	4xø13	-	83	71	DN32 PN16	109	157,75
ALH 40	122,5	330	435,5	238	525,5	426	476	157,75	770	810	4xø13	-	83	71	DN40 PN16	109	157,75
ALHX 40	110	430	400	291	616	340	420	170	850	950	4xø19	-	75	88	DN40 PN16	87	170
ALH 50	164,5	554	517,5	360	801,5	513	593	186,5	950	1050	4xø19	-	94,5	98	DN50 PN16	152	256,5
ALH 65	164,5	554	517,5	360	801,5	513	593	186,5	950	1050	4xø19	-	94,5	98	DN65 PN16	152	256,5
ALH 80	154	748	604	473	1004	580	680	290	1150	1250	4xø19	-	129	133	DN80 PN16	117	290
ALHX 80	262	876	803	55	1320	690	830	345	1300	1400	4xø27	-	140,5	145	DN80 PN16	210	345
ALH 100	300	1040	887	685	1680	820	960	410	1900	2000	4xø27	-	149	220	DN100 PN16	295	410
ALH 125	263,5	1273	1038	785	1750	1000	1140	500	1900	2000	4xø27	-	300	232	DN125 PN16	660	500

CAUDALES (L/h)

TIPO	20 RPM	40 RPM	60 RPM	80 RPM	100 RPM
ALH 10	30	60	90	120	150
ALH 15	100	200	300	400	500
ALH 20	170	340	500	670	850
ALH 25	400	800	1 200	1 600	2 000
ALH 32	750	1 500	2 250	3 000	
ALH 40	1 170	2 340	3 510		
ALHX 40	1 600	3 200	4 800		
ALH 50	3 500	7 000	10 500		
ALH 65	4 600	9 200	13 800		
ALHX 80	11 000	22 000			

TIPO	10 RPM	20 RPM	30 RPM	40 RPM
ALH 80	7 000	14 000	21 000	28 000
ALH 100	12 000	24 000	36 000	48 000
ALH 125	22 000	44 000	66 000	

Trabajo continuo (L/h)

Trabajo intermitente (L/h)

AMIANGRAF

ALBIN ALH TUBOS

Hay tres tipos de elastómeros disponibles para responder a todo tipo de aplicaciones donde la bomba serie ALH puede instalarse:

- **Caucho natural** (NR): De alta elasticidad y con una excelente resistencia a la abrasión. Normalmente resistente a los ácidos diluidos y a los alcoholes.
- **Buna** (NBR): De alta resistencia a los cuerpos grasos en el fluido.
- **EPDM**: De alta resistencia química, especialmente a los ácidos concentrados, los alcoholes y las acetonas.

Los tubos ALH son compatibles con la mayoría de nuestros competidores

Como usar las curvas:

1 Seleccionan el caudal requerido. Este le da la velocidad de bomba requerida.

2 Hacia arriba podrá fijar la presión de descarga deseada.

3 Hacia la izquierda verá la potencia de motor instalada.

4. Determine la temperatura máxima del fluido.

5 Hacia la izquierda podrá fijar la presión de descarga deseada.

6 Hacia abajo para determinar la máximo velocidad de bomba permitida para la temperatura fijada.

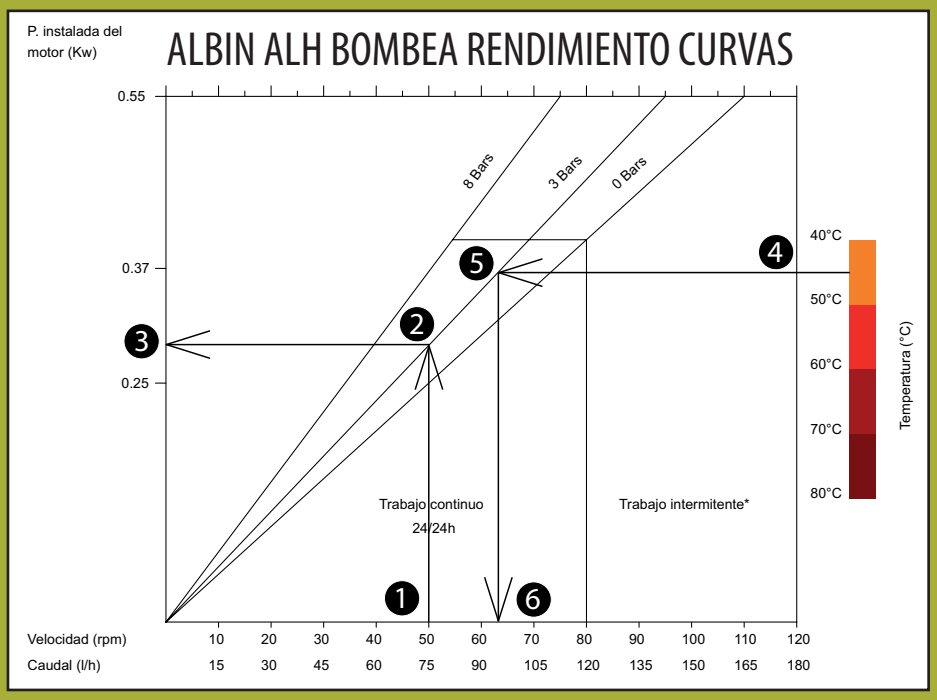

ALBIN ALH BOMBEA RENDIMIENTO CURVAS

BOMBA ALBIN ALH10

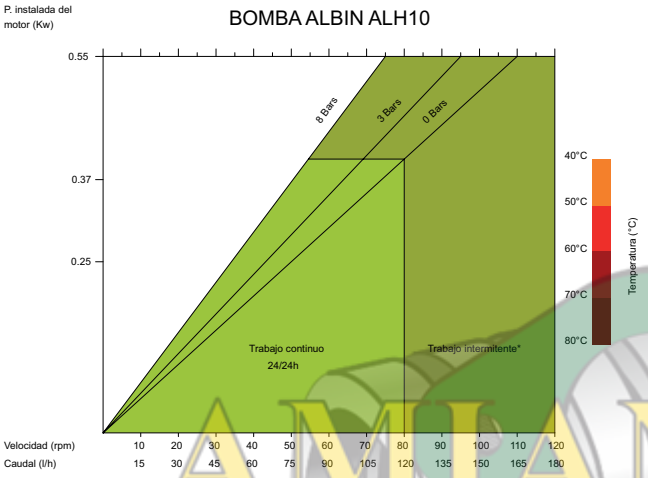

El uso de *Intermittent es el deber continuo máximo de 2 horas seguido de 1hr parada.

BOMBA ALBIN ALH15

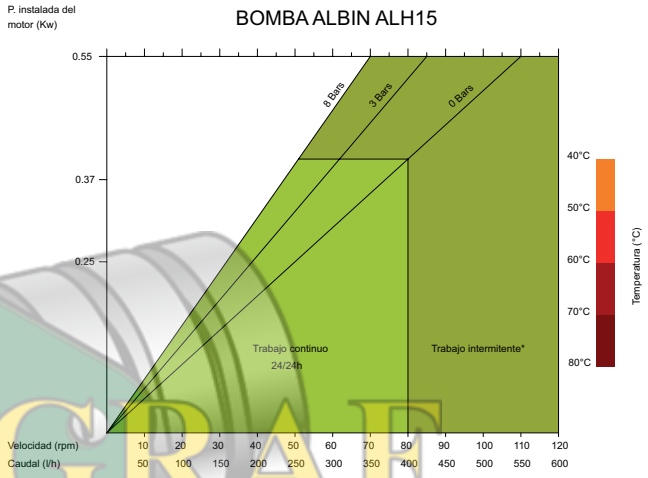

El uso de *Intermittent es el deber continuo máximo de 2 horas seguido de 1hr parada.

BOMBA ALBIN ALH20

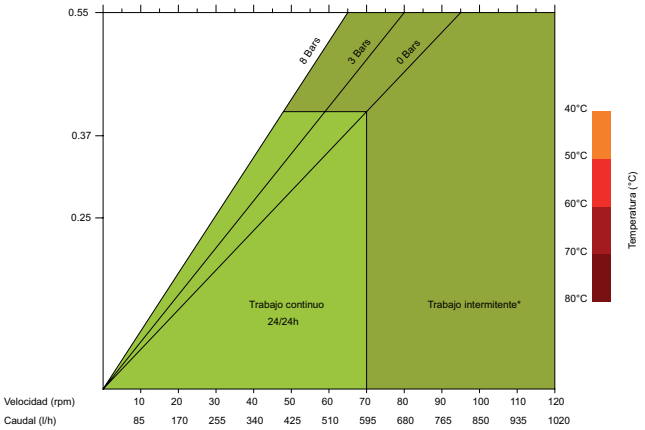

El uso de *Intermittent es el deber continuo máximo de 2 horas seguido de 1hr parada.

BOMBA ALBIN ALH25

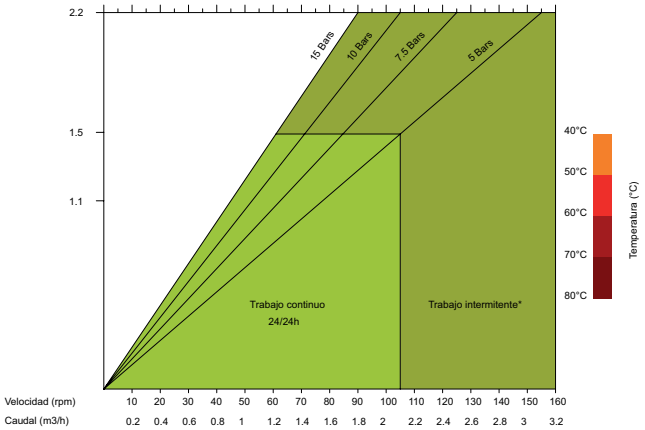

El uso de *Intermittent es el deber continuo máximo de 2 horas seguido de 1hr parada.

BOMBA ALBIN ALH32

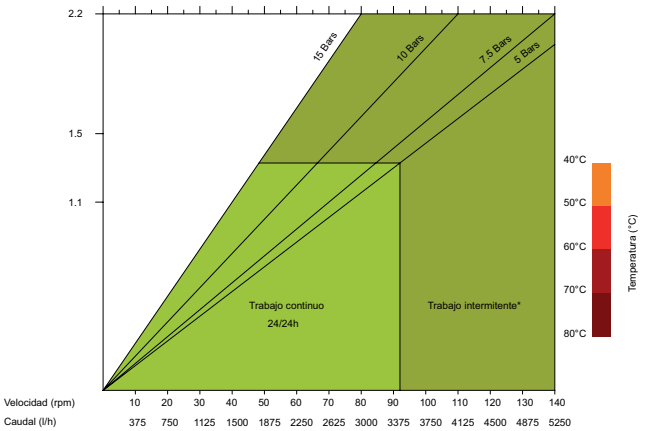

El uso de *Intermittent es el deber continuo máximo de 2 horas seguido de 1hr parada.

BOMBA ALBIN ALH40

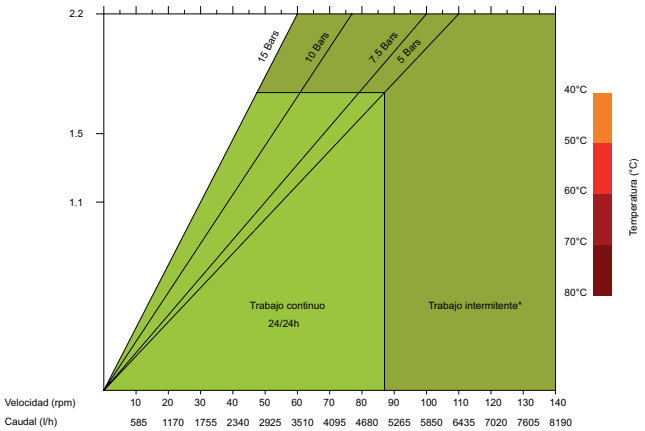

El uso de *Intermittent es el deber continuo máximo de 2 horas seguido de 1hr parada.

AMIANGRAF

ALBIN ALH BOMBEA RENDIMIENTO CURVAS

BOMBA ALBIN ALHX40

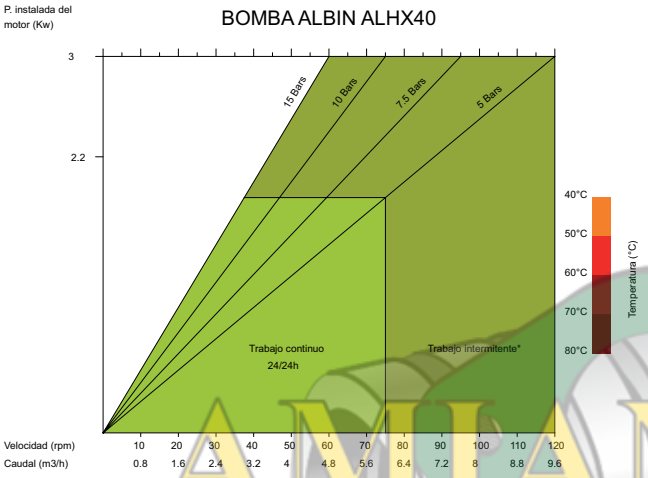

*Intermittent use is 2hrs max. continuous duty followed by 1hr stop.

BOMBA ALBIN ALH65

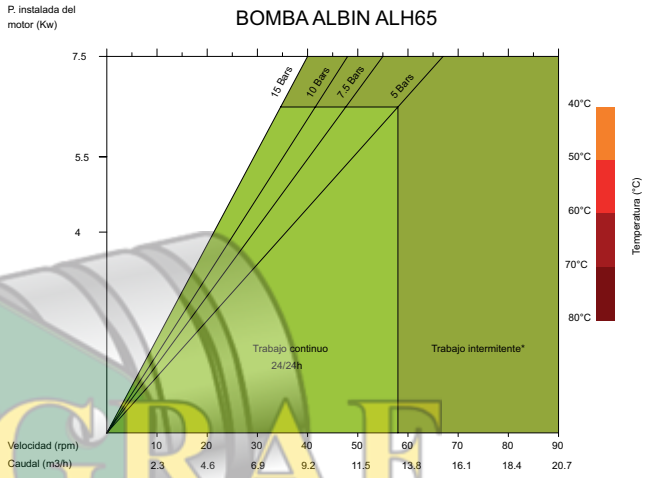

El uso de *Intermittent es el deber continuo máximo de 2 horas seguido de 1hr parada.

BOMBA ALBIN ALHX80

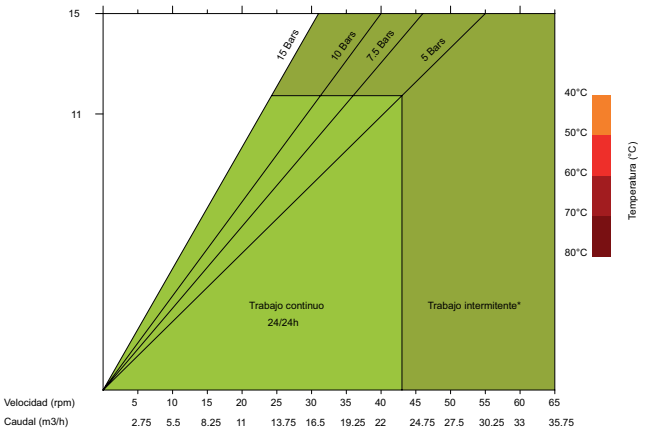

El uso de *Intermittent es el deber continuo máximo de 2 horas seguido de 1hr parada.

BOMBA ALBIN ALH80

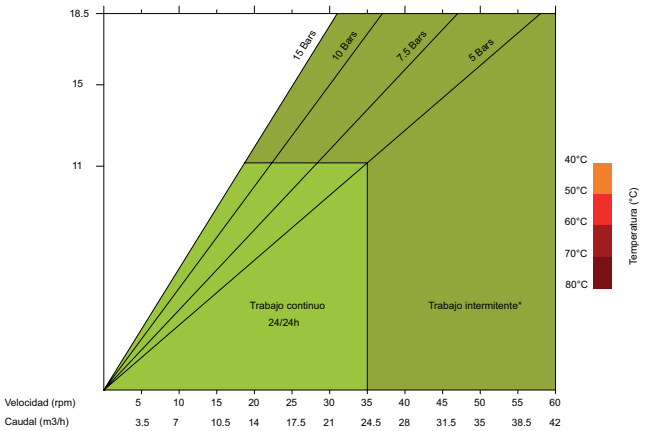

El uso de *Intermittent es el deber continuo máximo de 2 horas seguido de 1hr parada.

BOMBA ALBIN ALH100

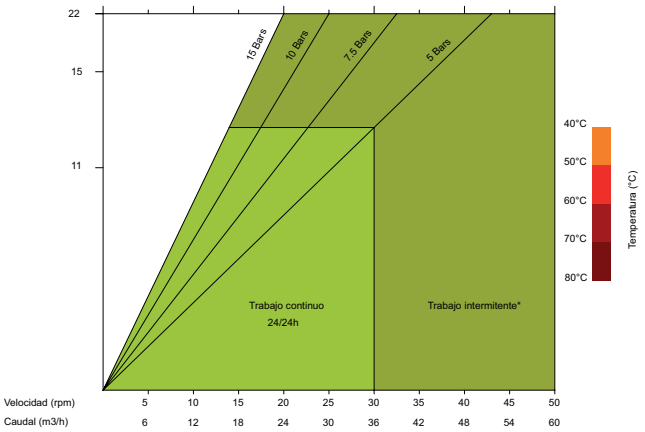

El uso de *Intermittent es el deber continuo máximo de 2 horas seguido de 1hr parada.

BOMBA ALBIN ALH125

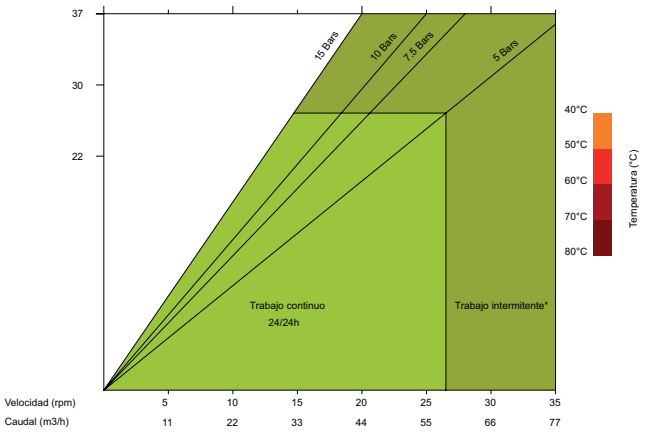

El uso de *Intermittent es el deber continuo máximo de 2 horas seguido de 1hr parada.

AMIANGRAF

Albin Pump SAS
ZAC de Fontgrave
26740 Montboucher sur Jabron
France
Tel +33 (0) 4 75 90 92 92
Fax +33 (0) 4 75 90 92 40
info@albinpump.fr
www.albinpump.fr

Albin Pump AB **(Headoffice)**
Ålegårdsgatan 1
S-431 50 Mölndal
Sweden
Tel +46 (0)31 701 38 36
Fax +46 (0)31 22 14 37
info@albinpump.se
www.albinpump.se