AMIANGRAF S.R.L.
Lorenzo Barcalá 682 – C.P.5000 – Córdoba
T.E./FAX (0351) 4723429 lineas rotativas
e-mail: info@amiangraf.com.ar

RECOMENDACIONES GENERALES

- Limpie bien la base donde se colocaran los antivibratorios con solvente o nafta.

- Las maquinas siembre deben tener un cable a tierra.

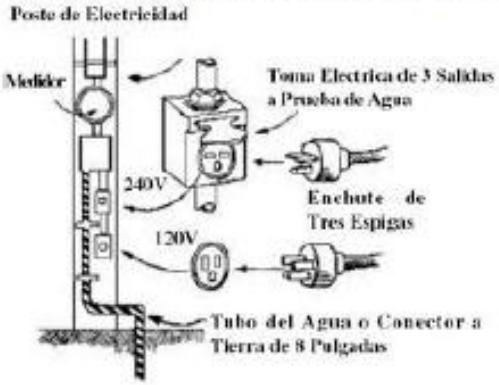

- Procure que las maquinas estén sobre una base sólida, cerca de una pared o viga.

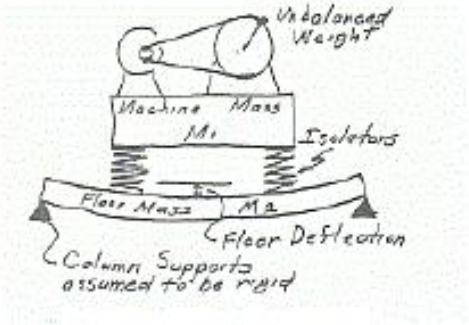

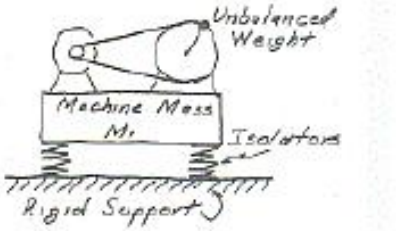

AMIANGRAF S.R.L.
Lorenzo Barcalá 682 – C.P.5000 – Córdoba
T.E./FAX (0351) 4723429 lineas rotativas
e-mail: info@amiangraf.com.ar

ACOPLE AMORTIGUADOR

No instale los antivibratorios de modo que provoque que la goma haga fuerza a la tracción. La forma correcta es a la compresión o al cizallamiento (al corte).

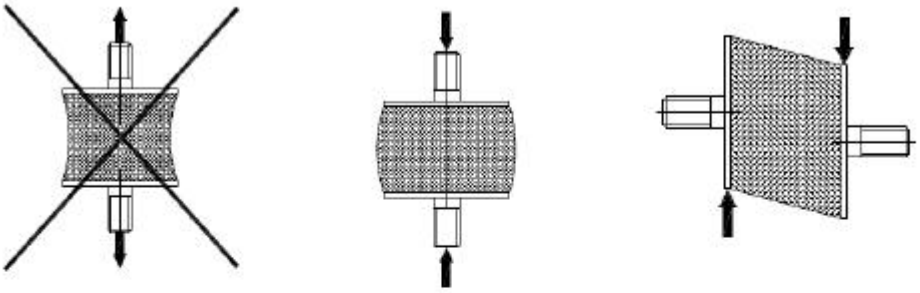

VIBRASTOP

No es necesario abulonar los equipos utilizando los tacos Vibrastop. Solo se recomienda en casos que el equipo realice fuerza lateral o el centro de gravedad este alto. En ese caso, se coloca el Vibrastop con el agujero de acuerdo al bulón, luego se apoya la pata de la maquina, sobre ésta una arandela de goma, luego una arandela de hierro y después dos tuercas que no van ajustadas hacia abajo, sino entre sí.

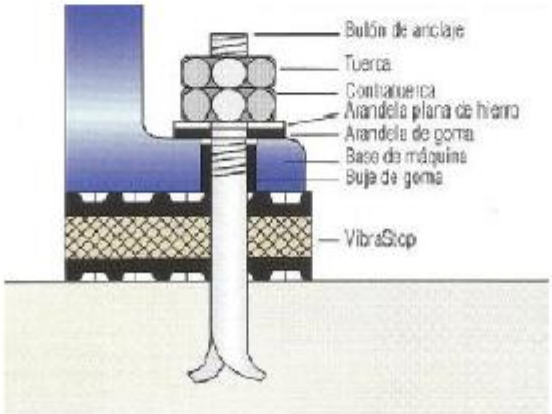

AMIANGRAF S.R.L.
Lorenzo Barcalá 682 – C.P.5000 – Córdoba
T.E./FAX (0351) 4723429 lineas rotativas
e-mail: info@amiangraf.com.ar

ACOSOPI

Con el fin de garantizar el máximo rendimiento del taco antivibratorio, en el montaje se debe evitar todo tipo de desalineación.

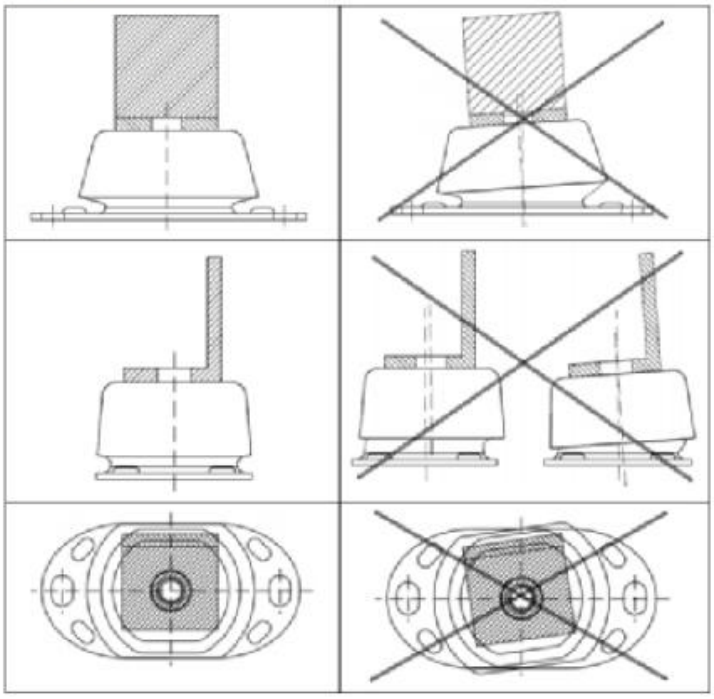

1. Pata o base de la maquina
2. Tipo de superficie
3. Se requiere de una arandela entre las tuercas
4. Se requiere de una arandela entre el bulon y el antivibratorio
5. Se requiere de una arandela entre el bulon y el antivibratorio

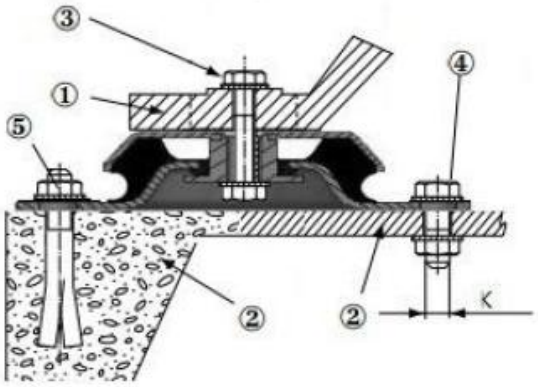

Concreto **Chasis**

AMIANGRAF S.R.L.
Lorenzo Barcalá 682 – C.P.5000 – Córdoba
T.E./FAX (0351) 4723429 lineas rotativas
e-mail: info@amiangraf.com.ar

SOPORTE NIVELADOR

El montaje se instala solo en minutos siguiendo las instrucciones proporcionadas. No es necesario abulonar las maquinas al piso ya que la base de goma mantiene el equipo en su lugar. Siempre que sea necesario la maquina puede ser fácilmente reubicada. El nivel se ajusta con la carga montada.

1. Montar
2. Nivelar
3. Ajustar

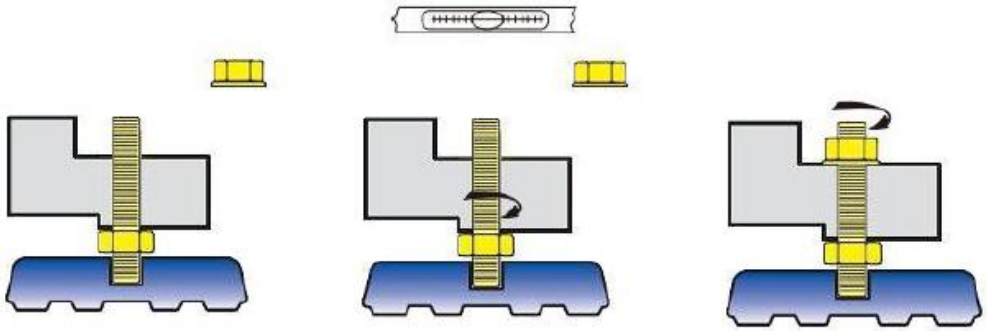

VIBRAPAD

Cada módulo del Vibrapad debe ser utilizado por completo. Seleccionar el número mínimo de módulos necesario, y el diseño del corte más conveniente (cuadrado o rectángulo).

Ejemplo:

La carga es de 5000 kg. y cada módulo soporta 80 kg.

5000/80 = 62.5 módulos (mínimo).

El pad puede ser de:

- 8 módulos x 8 módulos (400 x 400mm)
- 7 módulos x 10 módulos (350 x 500mm)
- 6 módulos x 11 módulos (300 x 550mm)